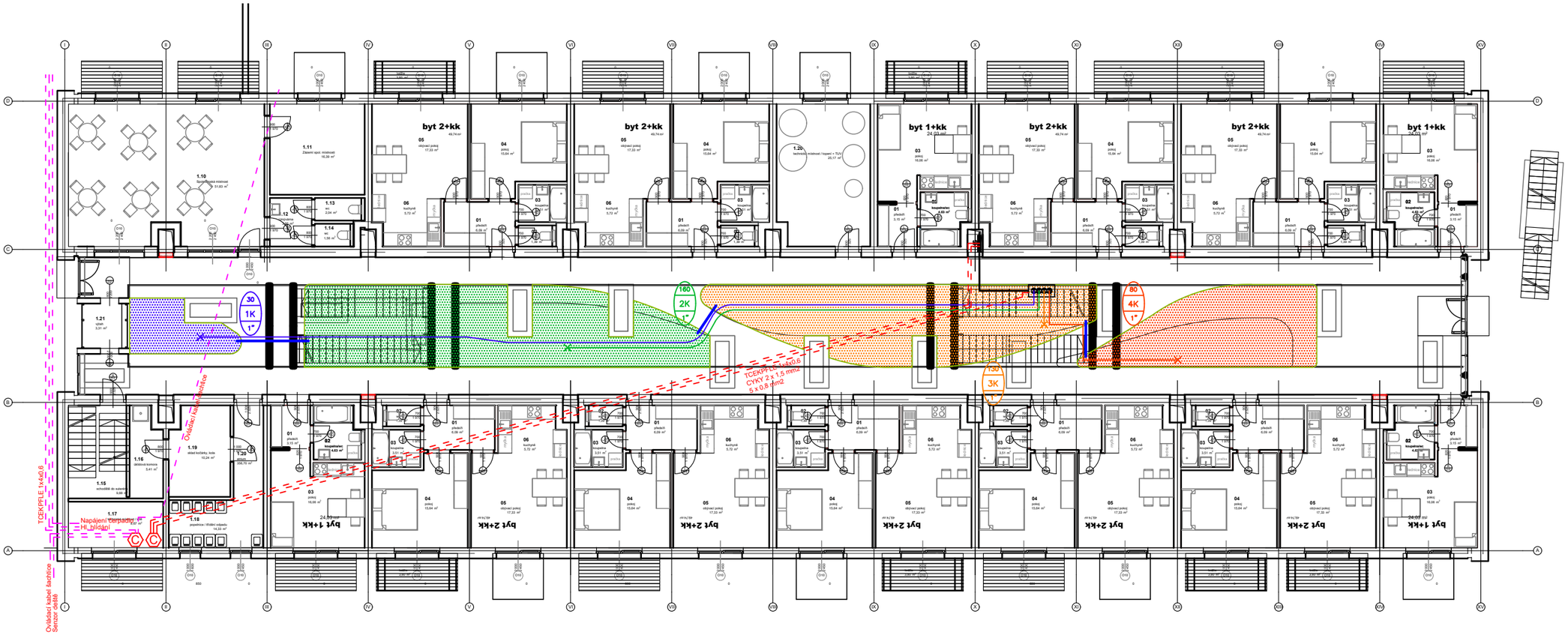

Detail hlavní sestavy - není v měřítku

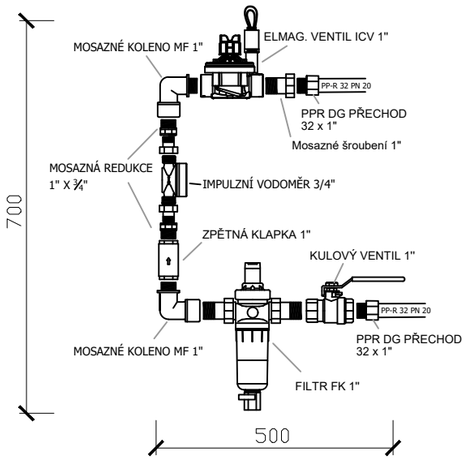

Schéma uložení čtyř ventilů PGV 1"
pomocí rozdělovače - není v měřítku

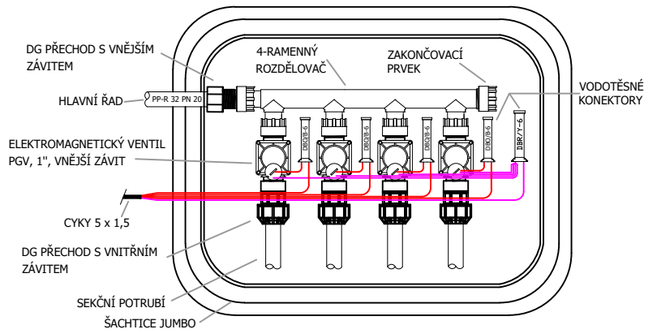

LEGENDA:

Kapkovací závlaha - barva dle sekce

Hlavní a sekční potrubí:

PPR Ø 32 mm

Sekční potrubí:

Ø 32 mm

Šachtice s elektroventily:

4 x PGV 1" v šachtici PC - JUMBO

Konstrukční detaily:

Přípojné místo pro kapkovací potrubí

HS Hlavní sestava

Prostupy

Označení sekcí:

80 — Průtok v sekci [l/s]
4K — Číslo sekce, K - kapková závlaha
1" — Velikost elektromagnetického ventilu

Elektroinstalace:

Ovládací jednotka

Dešťové čidlo

CYKY 2 x 1,5 mm2 - k hlavní sestavě
CYKY 5 x 1,5 mm2 - k šachtě

Elektroinstalace není součástí dodávky AZS, je řešena v rámci stavební připravenosti.

Elektro pro AZS v exteriéru

Nutné parametry zdroje vody v interiéru: Průtok Q = 0,4 l/s
Hydrodynamický tlak P = 2,5 - 3,0 bar

Detail připojení pakovací hadice - není v měřítku

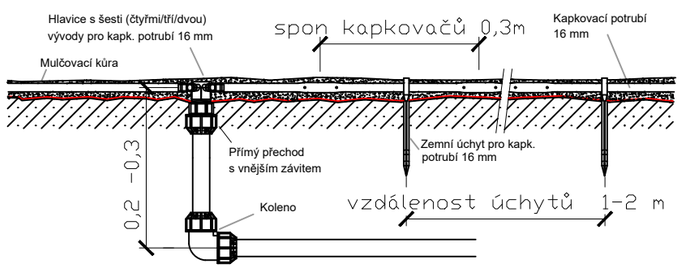

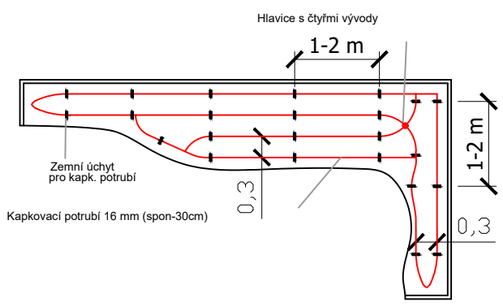

AUTOMATICKÝ ZÁVLAHOVÝ SYSTÉM - Hunter			
AKCE:	Dostupné bydlení - Kolovraty (s-212518)		
VÝKRES:	Situace AZS - interiér		
VYPRACOVAL:	Ing. Petr Antoch		IRIMON závlahové systémy, Rožmberská 1272, 198 00 PRAHA 9, www.irimon.cz
MĚŘÍTKO:	1:200	FORMÁT: A3	
DATUM:	2/2021	Č. VÝKRESU: 2	